Robotnik

MOBILE MANIPULATOR ROBOT (MMR)

RB-FIQUS

MANIPULADOR MÓVIL AUTÓNOMO (MMR) PARA **MANIPULACIÓN Y TRANSPORTE AUTOMATIZADO EN EXTERIORES Y TERRENOS IRREGULARES**

- PICK & PLACE
- MANIPULACIÓN DE MATERIALES
- OPERACIONES EN EXTERIOR



ROS 2

robotnik.eu

RB-FIQUS

RB-FIQUS+ es un manipulador móvil autónomo diseñado para automatizar operaciones de manipulación y transporte en exteriores y superficies irregulares. Diseñado para automatizar tareas pesadas en agricultura, defensa o construcción, permite integrar distintos cobots de Universal Robots sobre una guía lineal frontal desplazable (con opción bibrazo), ofreciendo máxima precisión, adaptabilidad y alcance en campo.

HASTA 720 KG DE CARGA

ENTORNOS EXTERIORES

MOVIMIENTO OMNIDIRECCIONAL

HASTA 9 H. DE AUTONOMÍA

ENCENDIDO / APAGADO REMOTO

LOCALIZACIÓN SLAM / GPS

ARM OPTIONS

UR8 Long | **UR12e** | **UR15** | **UR20** | **UR30**

COMPONENTES INCLUIDOS

- CPU i7
- 3x Baterías 48VDC@45Ah (Intercambiables)
- Router 5G
- IMU
- Cámara RGBD
- Paquete de seguridad 360º
  - » LiDARs 2D de seguridad + Seguridad PLC
- GPS
- Pantalla táctil

COMPONENTES OPCIONALES

- Patas estabilizadoras
- Bibrazo
- Ancho modificable
- Estación base GPS
- 3D LiDAR Robosense Airy
- 3D LiDAR Robosense Airy Lite
- 3D LiDAR Robosense Fairy
- Paquetes de software 3D SLAM
- Paquete de visión para IA
  - » Cámara ZED y GPU
- Remote emergency stop
- Remote control with emergency stop
- Pinza OnRobot VGC10
- Pinza OnRobot RG2
- Pinza OnRobot RG6
- Pinza OnRobot 2FG7
- Pinza OnRobot VGP30
- Pinza OnRobot 3FG25
- Pinza Robotiq 2F-85
- Pinza Robotiq 2F-140
- Cámara de pinza OnRobot Eyes
- Wireless Charging Station

Versión	UR8 Long	UR12e	UR15	UR20	UR30
Dimensiones (mm)	1.805 x 1.610 x 1.525	1.805 x 1.610 x 1.265	1.805 x 1.610 x 1.364	1.805 x 1.610 x 1.470	1.805 x 1.610 x 1.343
Peso (kg)	740	730	735	750	750
Capacidad de carga (kg)	710	720	715	700	700
Carga del brazo (kg)	10	12,5	17,5	25	35
Alcance del brazo (mm)	1.750	1.300	1.300	1.750	1.300
Peso del brazo (kg)	45	35	40	65	65
Velocidad (m/s)	1	1	1	1	1
Entorno	Indoor/Outdoor	Indoor/Outdoor	Indoor/Outdoor	Indoor/Outdoor	Indoor/Outdoor
Protección	IP53	IP53	IP53	IP53	IP53
Autonomía (h)	9	9	9	9	9
Motores de tracción (W)	4 x 750	4 x 750	4 x 750	4 x 750	4 x 750
Sistema de tracción	Omnidireccional	Omnidireccional	Omnidireccional	Omnidireccional	Omnidireccional
Sistema de localización	SLAM / GPS	SLAM / GPS	SLAM / GPS	SLAM / GPS	SLAM / GPS
Rango de temperatura (ºC)	-10o to +45º	-10o to +45º	-10o to +45º	-10o to +45º	-10o to +45º
Pendiente máxima (%)	20	20	20	20	20
Controlador	Arquitectura ROS 2	Arquitectura ROS 2	Arquitectura ROS 2	Arquitectura ROS 2	Arquitectura ROS 2
WiFi	WiFi 802.11 b/g/n/ac	WiFi 802.11 b/g/n/ac	WiFi 802.11 b/g/n/ac	WiFi 802.11 b/g/n/ac	WiFi 802.11 b/g/n/ac
Bluethooth	4.0	4.0	4.0	4.0	4.0
Conectividad	USB, Ethernet, HDMI	USB, Ethernet, HDMI	USB, Ethernet, HDMI	USB, Ethernet, HDMI	USB, Ethernet, HDMI
Salidas de potencia	12 V, 24 V, VBATT	12 V, 24 V, VBATT	12 V, 24 V, VBATT	12 V, 24 V, VBATT	12 V, 24 V, VBATT

RB-FIQUS

UR8 LONG

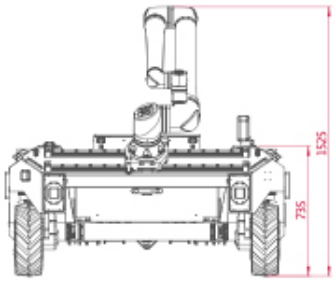

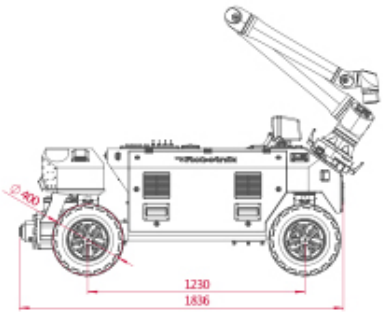

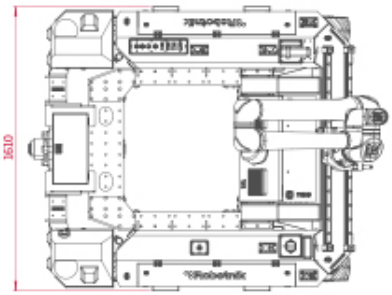

RB-FIQUS

UR12e

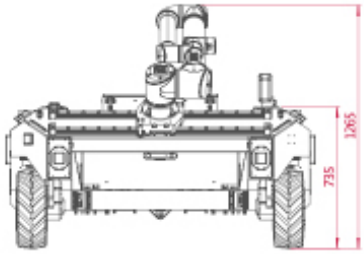

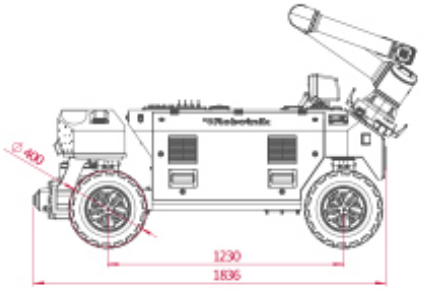

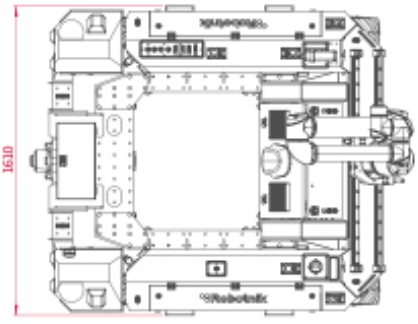

RB-FIQUS
UR15

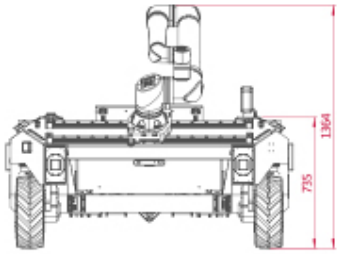

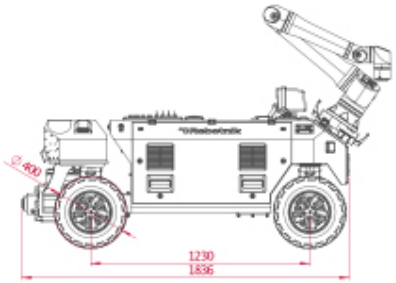

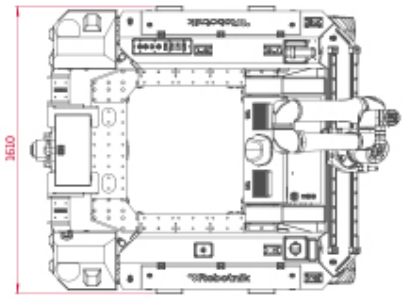

RB-FIQUS
UR20

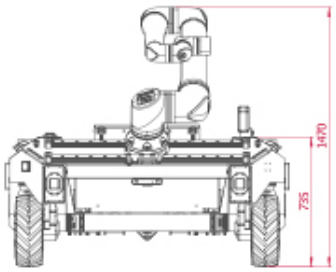

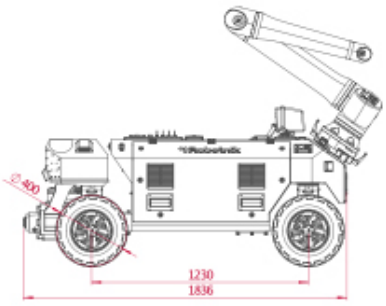

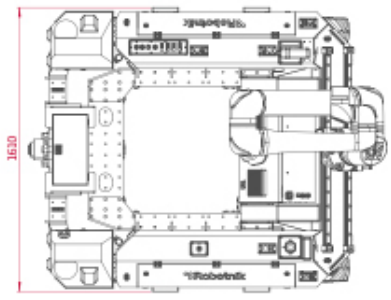

RB-FIQUS

UR30

