Robotnik

MOBILE MANIPULATOR ROBOT (MMR)

RB-ROBOUT + UR30

MANIPULADOR MÓVIL AUTÓNOMO Y COLABORATIVO (MMR) PARA **GRANDES ALCANCES** Y **CARGAS PESADAS**

- PICK & PLACE
- MANIPULACIÓN DE MATERIALES
- LIJADO Y PULIDO
- SOLDADURA

ROS 2

robotnik.eu

RB-ROBOUT+ UR30

MANIPULADOR MÓVIL CON GRAN CAPACIDAD DE CARGA

RB-ROBOUT+ UR30 se presenta como solución para automatizar las operaciones de manipulación de gran alcance con piezas o componentes de hasta 35 kg de peso.

COMPONENTES INCLUIDOS

- CPU Intel i7
- Paquete de seguridad
  - 2x 2D escáner de seguridad
  - Seguridad PLC
- Cámara frontal y trasera RGBD
- Router 5G
- IMU
- Brazo robótico: **UR30**
  - Capacidad de carga: 35 kg
  - Alcance: 1.300 mm
- Batería 48VDC@100Ah
- Estructura del brazo
- Estación de carga

COMPONENTES OPCIONALES

- Unidad de elevación
- Navegación por guiado magnético
- Parada de emergencia remota
- IA + Paquete de visión
- Paquete de localización y navegación 3D

MECÁNICA

Dimensiones	**1.789 x 927 x 1.785 mm**
Peso	**600 Kg**
Capacidad de carga	**800-1000 kg**
Velocidad	**1,1 m/s**
Entorno	**Interior**
Protección	**IP41**
Autonomía	**Hasta 8 h**
Motores de tracción	**4 x 600 W**
Sistema de tracción	**Omnidireccional**
Sistema de localización	**SLAM / GPS / Guiado magnético**
Rango de temperatura	**5°C hasta 40°C**
Pendiente máxima	**11 %**

CONTROL

Controlador	**Arquitectura ROS 2**
Comunicación	**WiFi 802.11 b/g/n/ac** **Bluetooth 5.1**
Conectividad	**3 x USB** **3 x Ethernet** **1 x HDMI** **Salida de potencia**
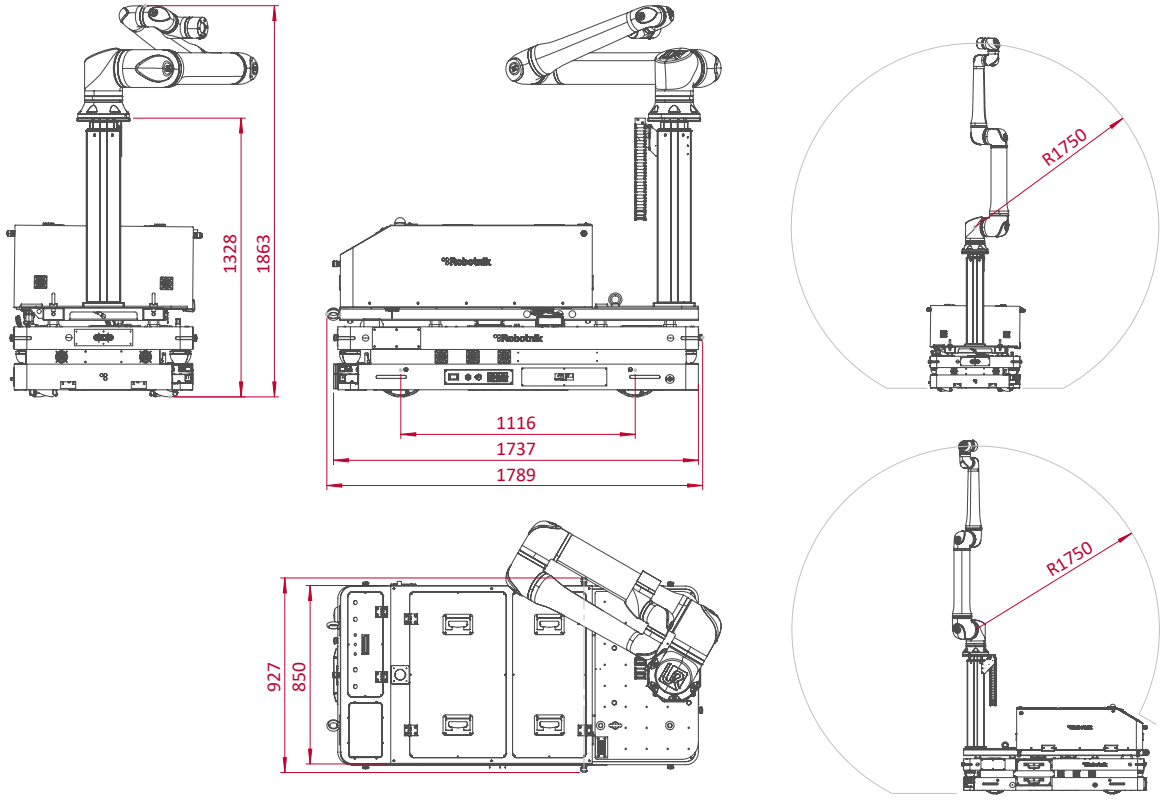
PLANOS